CONECTO DOWEL
08NA40-5D-T8 h=155
Section
Scale 2:1

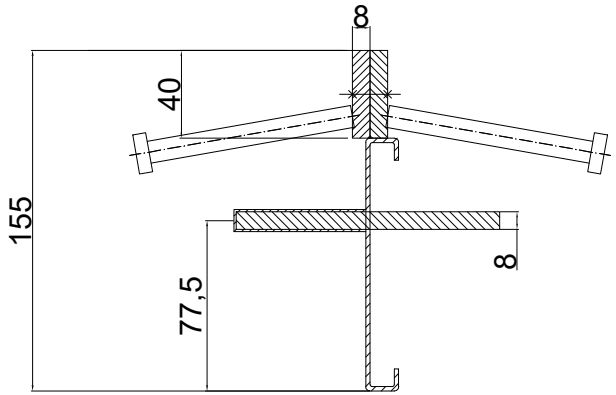

CONECTO DOWEL
08NA40-5D-T8 h=155
View

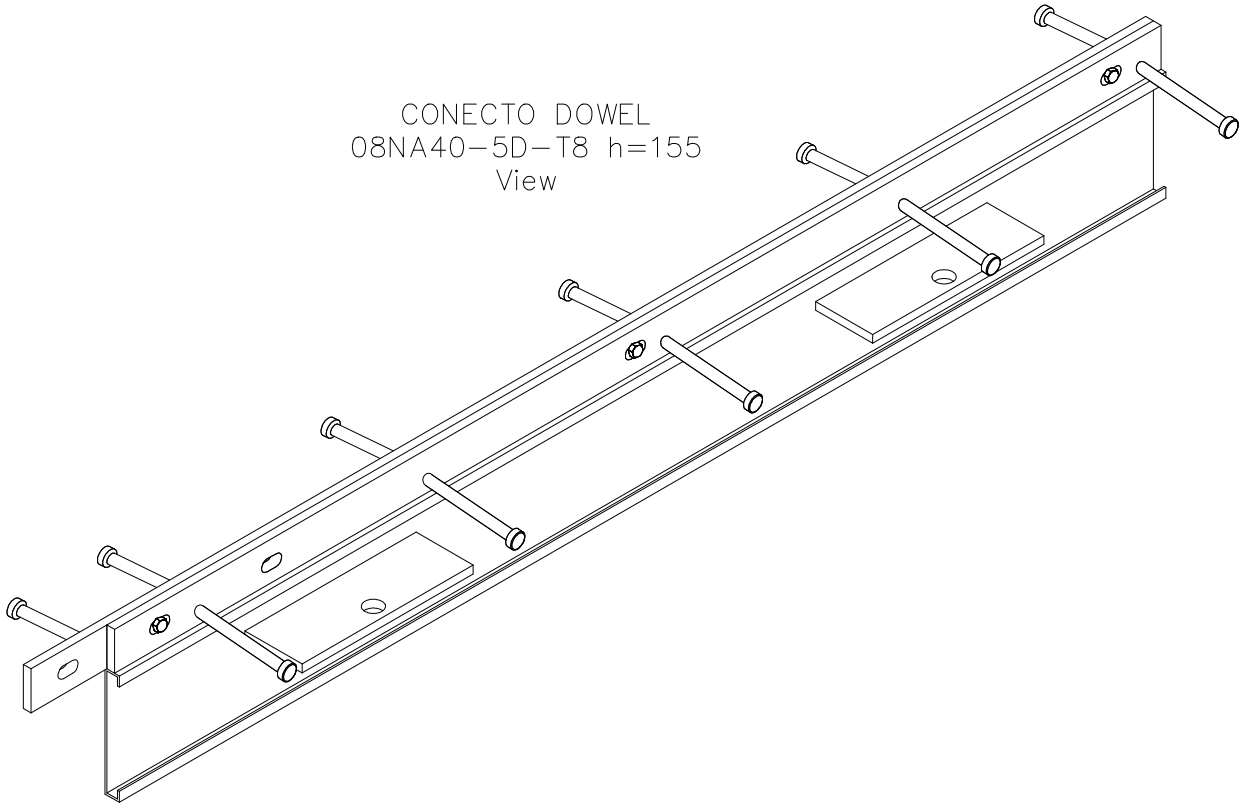

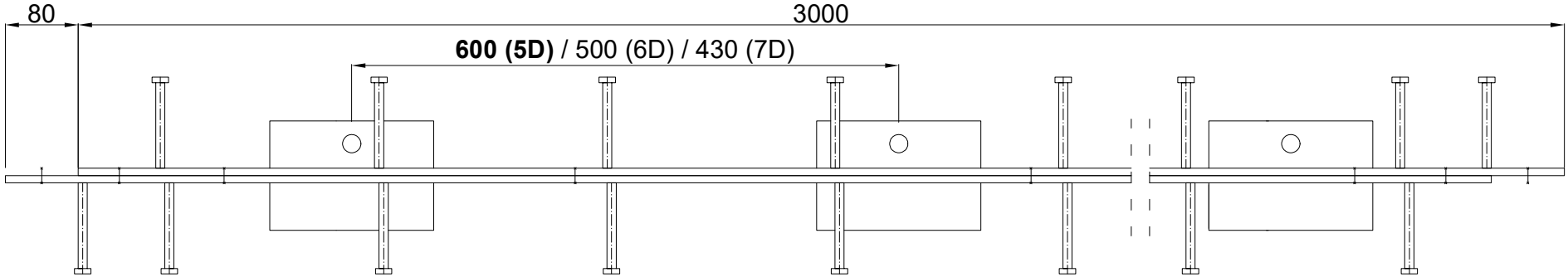

Armoured joint Conecto Dowel
08NA40-5D-T8 h=155 PC
L=3000, black steel

All dimensions in [mm] | REV 1.2

Rysunek i wszystkie informacje, które zawiera są własnością firmy Conecto Profiles Sp. z o.o.. Powielanie w jakiejkolwiek postaci całości, bądź części rysunku wymaga pisemnej zgody właściciela.

This drawing and all information contained there in, is the property of Conecto Profiles ltd. Reproduction of this drawing in whole or part, or disclosure to a third part is not permitted without written authorization from the proprietor.

Conecto Profiles Sp. z o.o.
ul. Przemysłowa 39
61-541 Poznań
+48 62 763 29 44
email: office@conecto-profiles.com
www: www.conecto-profiles.com